PekaStroj

Chuť vašich pekárenských výrobkov zvýraznia naše stroje, kvalitná podpora a vaša spokojnosť

JAC · sottoriva · pavoni ITALIA · Europa bakery pastry pizza · MIXER ART OF MIXING · POLIN GROUP

... pečieme s vami už viac ako 25 rokov

www.pekastroj.sk

9450 | JEDNODUCHO EFEKTÍVNAV

TLAČTE VIAC. ŠTANDARDNÝ VÝKON

Bezstarostné značenie až 5 rokov* s našou ponukou servisných balíčkov

PREMYSLENÁ KONŠTRUKCIA. ZAHRNUTÉ ÚSPORY

Až o 20% znížená spotreba spotrebných materiálov a elektrickej energie.** Optimalizácia nákladov súvisiacich s odpadmi.

JEDNODUCHÁ A BEZPORUCHOVÁ PREVÁDZKA

Inovatívny, čistý a bezpečný systém zásobníkov nevyžaduje žiadne nastavenia a eliminuje chyby v riadení zásob.

HYGIENICKÉ VYHOTOVENIE. EFEKTÍVNE UMÝVANIE (IP56)

Možnosť údržby tlačiarne vodou alebo priemyselnými čistiacimi prostriedkami na zabezpečenie hygienických štandardov.

99,9% PREVÁDZKYSCHOPNOSŤ

Zabezpečte si prevádzku prostredníctvom servisných balíčkov šitých na mieru v trvaní 36,48 alebo 60 mesiacov.

VIAC AKO OZNAČOVANIE

Podporte propagáciu Vašej značky v súvislosti s identifikáciou výrobkov a udržateľným rozvojom

ZNAČENIE VÝHERNÝCH KÓDOV

Možnosť tlače výherných kódov prostredníctvom USB disku.

VEĽKÝ VÝBER KÓDOV A JAZYKOV

Text, logá a 2D čiarové kódy sú dostupné v 35 jazykoch.

ATRAMENTY PRISPIEVAJÚCE K DOSIAHNUTIU CIEĽOV Z HĽADISKA IDENTIFIKÁCIE PRODUKTOV A UDRŽATEĽNÉHO ROZVOJA

Veľký výber atramentov s vysokým stupňom adhézie, kontrastu, farieb, na ochranu proti falšovaniu a šetrné k životnému prostrediu.

RÝCHLEJŠIA O **20%***

Buďte rýchlejší ako ostatní.

PREDCHÁDZAJTE REKLAMÁCIAM A MINIMALIZUJTE STRATY

Interaktívne a prívetivé rozhranie zabezpečí, že výrobky sú riadne označené s minimálnym odpadom

MARK&READ KAMEROVÝ SYSTÉM NA KONTROLU VYTLAČENÝCH SPRÁV

Automatické overenie kvality kódu prostredníctvom novo zabudovaného kamerového systému, ktorý umožní predchádzať stratám vo výrobe.

SLEDUJTE PREVÁDZKOVÉ NÁKLADY

Inteligentný monitorovací systém tlačiarne poskytuje jednoduchý prístup k histórii výroby a údržby. (dostupná spotreba riedidla a počet vytlačených správ).

POZŠÍRENÉ POUŽÍVATEĽSKÉ SKÚSENOSTI

Možnosť používateľského zablokovania obsahu a konfigurácie.

CENTRÁLNA SPRÁVA

Vytvorenie správ pomocou voliteľného softvéru CoLOS®.

*Záruka iba na diely. Podľa podmienok Vášho lokálneho Markem-Imaje subdodávateľa.
**Porovnateľné s inými odvetviami rovnakej kategórie

TLAČOVÉ MOŽNOSTI

- Tlačová hlava s 1 tryskou
- Hlava G (rozlíšenie tlače: 71 dpi)
- Hlava M (rozlíšenie tlače: 115 dpi)
- Až 5 riadkov textu
- Rýchlosť tlače: až 6,6 m/s
- Veľkosť fontu: od 5 do 32 bodov
- Veľkosť písma: od 1,2 do 11,2 mm
- Veľký výber 1D a 2D čiarových kódov: EAN8/EAN13/UPCA/UPCE, kód 39, 2 z 5, Datamatrix a QR kód
- Veľký výber znakov: latinské, arabské, hebrejské, cyrilika, japonské, čínske, kórejské...

ČINNOSŤ

- Knižnica správ (až 1000 správ)
- Veľký výber jazykov pre ovládanie tlačiarne
- WYSIWYG 7-palcový dotykový displej: v reálnom čase zobrazuje zostávajúcu kapacitu tlače (vyjadrené v hodinách a počtom správ); integrovaná podpora a výstražný systém; zjednodušené riadenie správ a tlače; vytvorenie používateľských profilov; sledovanie spotreby a možností tlačiarne
- USB s SD porty
- Kontrola rýchlosti trysky zaručuje kvalitné značenie
- Automatický výber fontu v závislosti na rýchlosti tlače a vzdialenosti hlavy od objektu
- Široká ponuka atramentov: rôzne aplikácie, vysoko kvalitná tlač; na alkoholovej báze, Ketone-free a MEK-free atramenty
- Utesnené zásobníky s obsahom 0,8 litra vo vyhotovení eliminujúcom zámenu
- Rýchle zapojenie a odpojenie príslušenstva (fotobunka, svetelná signalizácia a enkóder)
- Parent/child prepojenie
- Pripojenie cez Ethernet
- Špecifické nastavenie údajov

ĎALŠIE VLASTNOSTI

- Hmotnosť: 25 kg
- Inštalácia na stôl, stojan alebo stenu
- Vysoko flexibilný 3 metrový kábel
- Tlačiareň a kryt hlavy z nerezovej ocele
- Krytie IP56 bez použitia stlačeného vzduchu
- Pracovná teplota: 0 - 40°C podľa typu atramentu
- Vlhkosť: 10% - 90% bez kondenzácie
- Elektrické napájanie: 100-120 V alebo 200-240 V s automatickým prepínaním; kmitočet 50/60 Hz; príkon 30 VA

VOĽBY

- Propagačné kódovanie a Mark&Read
- Krytie IP66 (vyžaduje stlačený vzduch)
- Ultrarýchly režim pre vysokú rýchlosť tlače
- Súprava pre pretlak v hlave
- RS-232/422, paralelný interface, veľa I/O možností pre diaľkové ovládanie
- Vysoko flexibilný 6 metrový kábel

PRÍSLUŠENSTVO

- Inštalácia na stojan (nerezový alebo hliníkový), stôl alebo držiak na stenu
- Držiak tlačovej hlavy (nerezový)
- Fotobunka
- Enkóder
- Svetelná signalizácia (24 V)

PC SOFTVÉR

- Kompatibilný s CoLOS Create Professional a CoLOS Enterprise
- Vytváranie loga s CoLOS Graphics

Tlačová hlava

Minimálny rádius zahnutia kábla:

- Statický: 100
- Dynamický: 150

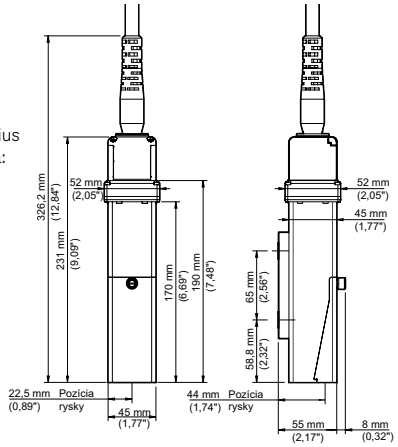

Skriňa

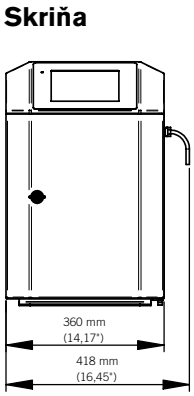

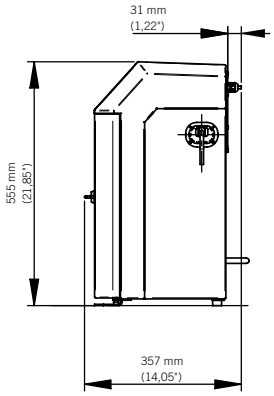

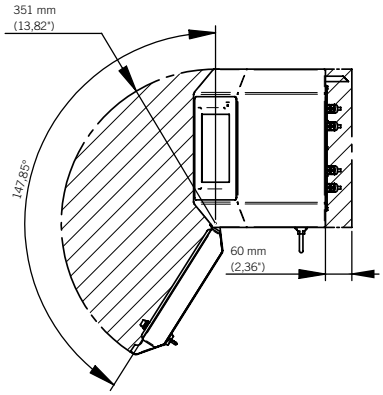

Vyhradzujeme si právo na zmenu dizajnu alebo špecifikáciu svojich výrobkov bez predchádzajúceho upozornenia.

ONDRÁŠEK

ONDRÁŠEK Slovakia s.r.o.
Horná 1632
022 01 Čadca
http: www.ondrasek.sk
email: obchod@ondrasek.sk
tel: +421 414 332 005
fax: +421 414 332 006

Servisné strediská:
- Prešov
- Turčianske Teplice
- Nové Mesto nad Váhom
- Nové Zámky
- Bratislava

Markem-Imaje
Global Sales & Marketing Division
9, rue Gaspard Monge
B.P. 110
26501 Bourg-lès-Valence Cedex – France
Tel: +33 (0) 4 75 75 55 00
Fax: +33 (0) 4 75 82 98 10

markem·imaje
A DOVER COMPANY

Pre viac informácií navštívte www.markem-imaje.com

Agency: lemeccanographiste.fr - Photos: ginko-photo.com - COGNEX
Printed in France on recycled paper - A1

DÔVERA
25
ROKOV
SKÚSENOSTÍ

Daniela Kováčová
konateľka spoločnosti

PekaStroj s.r.o.

Priemyselná 4, 949 01 Nitra
tel.: +421 37 651 676 2
mobil: +421 902 944 531
info@pekastroj.sk
www.pekastroj.sk

PekaStroj

... pečieme s vami už viac ako 25 rokov

www.pekastroj.sk