PekaStroj

Chuť vašich pekárenských výrobkov zvýraznia naše stroje, kvalitná podpora a vaša spokojnosť

JAC · sottoriva · pavoni ITALIA · Europa bakery pastry pizza · MIXER ART OF MIXING · POLIN GROUP

... pečieme s vami už viac ako 25 rokov

www.pekastroj.sk

ROTO PELLET

- Bruciatore a pellet a fiamma orizzontale e coclea di carico (escluso serbatoio)
- Gruppo vaporizzatori modulare ad elementi in cascata dotati di sfere (grande quantità vapore)
- Alimentazione acqua automatica e tubi in acciaio inox.
- Cappa con aspiratore vapori maggiorato.
- Porta con doppio vetro e doppia chiusura.
- Tastiera digitale di riserva e presa USB frontale + pen drive
- Valvola vapori automatica e sistema Fast Air
- Valvola raffreddamento rapido (rapid cooling)
- Accensione automatica
- Gruppo rotazione standard con frizione e gancio (consigliato per carrelli fino a 100 kg - portata max 400 kg)
- Quadro elettrico con cavi prolungati per poterlo appendere alle pareti del forno
- Possibilità forno simmetrico (optional)(Escluso 80120)
- Predisposizione per gruppo sollevamento automatico a leve (optional) - escluso 80120

ARRIVO FORZA MOTRICE	400/3N~/50
SCARICO FUMI	Diametro 200 mm
SCARICO VAPORE	Diametro 250 mm

ROTO 6080 PELLET

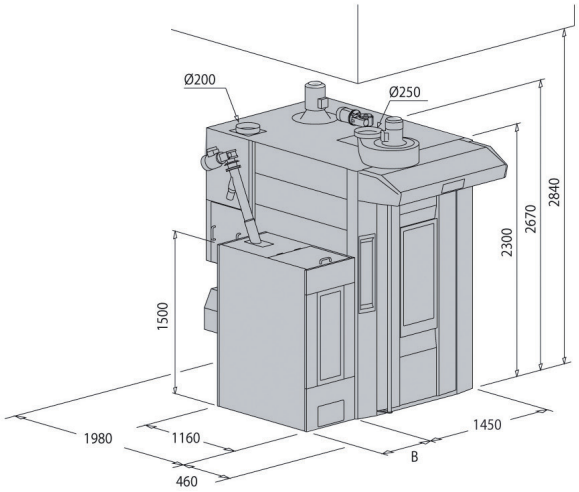

ROTO 80100 PELLET

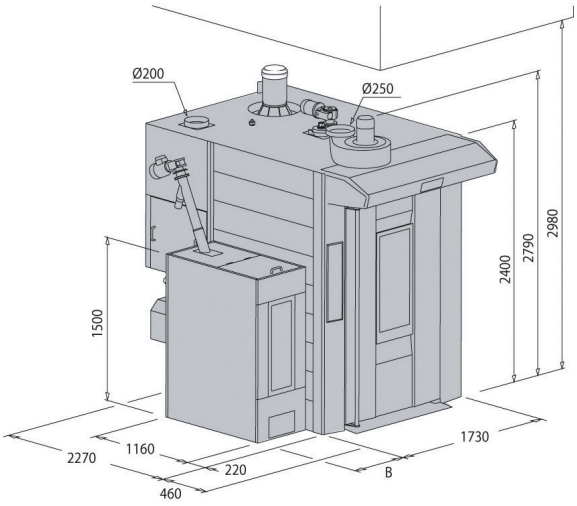

	Capacità padelle		Dim. padelle	Larghezza minima porta locale	Peso	Versione SC	
	n°	passo	mm	mm	kg	kW	kcal/h
ROTO PELLET 6080	16	105	600x800 2x600x400	500	1650	3,3	60.000
	18	93					
ROTO PELLET 80100	16	105	800x1000	800	2150	3,6	80.000
	18	93					

Ing. POLIN & C. S.p.A.
Viale dell'Industria, 9 - 37135 Verona - Italy - Tel. +39 045 8289111 - www.polin.it - polin@polin.it

DÔVERA
25
ROKOV
SKÚSENOSTÍ

Daniela Kováčová
konateľka spoločnosti

PekaStroj s.r.o.

Priemyselná 4, 949 01 Nitra
tel.: +421 37 651 676 2
mobil: +421 902 944 531
info@pekastroj.sk
www.pekastroj.sk

PekaStroj

... pečieme s vami už viac ako 25 rokov

www.pekastroj.sk